Размеры OAC 500-2000 (230/400/690V)

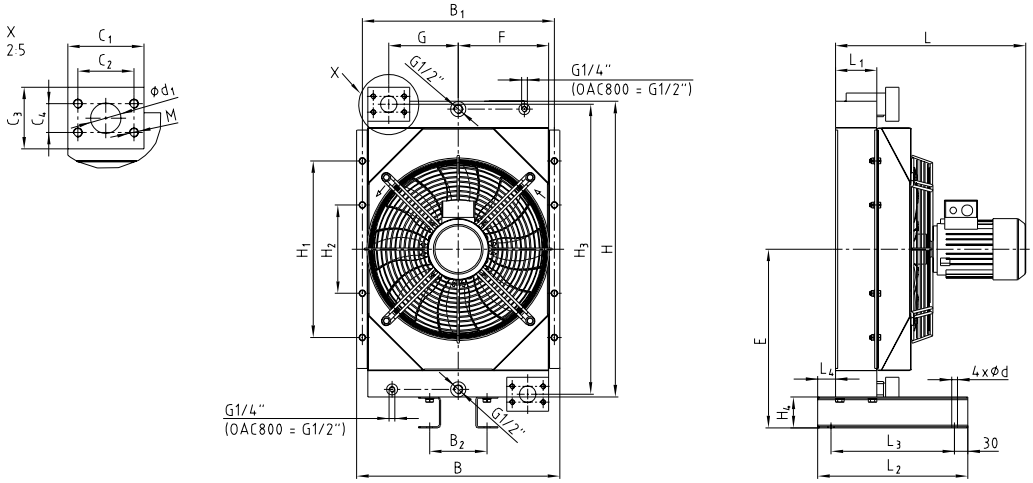

OAC 500 - OAC 800 230V/400V

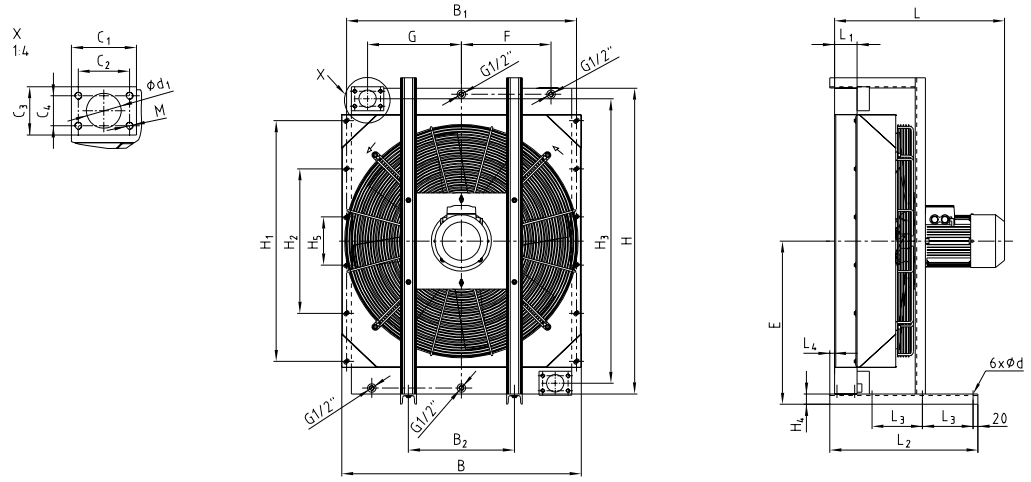

OAC 850 - OAC 2000 230V/400V (400V/690V)

Воздушный маслоохладитель типа OAC 230V/400V																								
Тип кулера	Размеры [mm]																							
	L	L_1	L_2	L_3	L_4	B	B_1	B_2	H	H_1	H_2	H_3	H_4	H_5	d	d_1	C_1	C_2	C_3	C_4	M	F	G	E
OAC 500-03	431	95	340	280	40	460	435	130	670	400	200	657	70	-	13,5	38	95	69,9	77	35,7	M12	150	157,5	405
OAC 600-03	532	95	340	280	40	607	582	280	770	500	200	770	70	-	13,5	51	105	77,8	90	42,9	M12	225	226	455
OAC 700-03	542	95	340	280	40	608	582	280	920	700	300	920	70	-	13,5	51	105	77,8	90	42,9	M12	225	226	530
OAC 800-03	665	140	450	390	40	701	676	280	920	700	300	920	70	-	13,5	51	105	77,8	90	42,9	M12	272	273	530
OAC 850-03	667	95	500	180	-	870	835	350	960	690	230	910	42	-	14	51	105	77,8	90	42,9	M12	350	340	523
OAC 900-03	670	95	590	210	-	995	955	440	1270	1000	600	1182	42	200	14	73	135	106,5	100	62	M16	372,5	390	678
OAC 1000-03-06	690	113	615	210	-	995	955	440	1270	1000	600	1182	42	200	14	73	135	106,5	100	62	M16	372,5	390	678
OAC 1000-03-04	729	113	615	210	-	995	955	440	1270	1000	600	1182	42	200	14	73	135	106,5	100	62	M16	372,5	390	678
OAC 2000-03-06	900	140	750	210	-	1286	1246	525	1420	1000	600	1332	45	200	14	73	135	106,5	100	62	M16	532	532	756
OAC 2000-03-04	980	140	750	210	-	1286	1246	525	1420	1000	600	1332	45	200	14	73	135	106,5	100	62	M16	532	532	756

Чтобы следить за постоянными обновлениями, пожалуйста, пользуйтесь нашим онлайн-каталогом на www.ktr.com